Instrucciones de instalación y servicio

Pulsador serie Stopper® Station

Modelos SS2xx2, SS2xx5, SS2xx9

NOTA Para los modelos LTUL, contactos de forma "C" en el temporizador, con clasificación de 30 VCC 3A, el temporizador incluido se debe usar e instalar según la hoja de instalación adjunta del LT-1UL. Modelos LTUL, contactos de forma "C" en el temporizador, clasificación de 30 VCC 3A, clasificación máxima de 30 VCC 3A. Para las instalaciones de control de acceso, la energía para el temporizador LT-1 debe ser suministrada por una fuente de alimentación listada en UL294. Cuando se usa para el control de acceso, este dispositivo se debe usar como parte de un sistema de puerta de salida con control de acceso. Depende del AHJ local permitir el uso de este dispositivo en lugar de un sensor automático. Para instalaciones de mayor seguridad, se deben usar límites de tiempo más bajos.

REMARQUE Pour les modèles LTUL Models, Form “C” contacts on timer, Rated 30 VDC 3A, la minuterie intégrée doit être installée et utilisée suivant la fiche d’installation LT-1UL fournie. La cote maximale des modèles LTUL Models, Form “C” contacts on timer, Rated 30 VDC 3A est de 30 VCC 3A. Pour les installations de contrôle d’accès, l’alimentation de la minuterie LT-1 doit être fournie par une source homologuée UL294. Lorsque cet appareil est utilisé aux fins de contrôle d’accès, il doit faire partie d’un système de porte de sortie à accès contrôlé. Il incombe donc à l’AHJ local d’autoriser l’utilisation de cet

Clasificación del interruptor

2 contactos de forma C
125/250 VCA, 10 A, ½ HP
30 VDC, 6 A

Modelos LTUL
Contactos de forma "C" en el temporizador
Clasificado 30 VDC 3 A

Niveles de rendimiento del UL294:

Seguridad de línea: I
Ataque: I
Resistencia: IV
Energía de reserva: I

Instalación de la carcasa

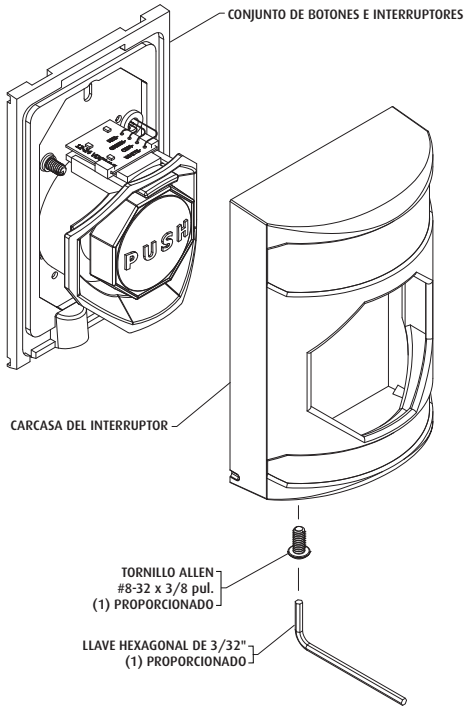

Procedimiento

1. Tire de la parte inferior de la carcasa hacia afuera y levántela hasta que las pestañas se suelten de las ranuras en la parte superior del conjunto del interruptor.
2. Una vez completado, asegure la cubierta con un tornillo y una llave hexagonal (se muestra).

Conexiones de cables

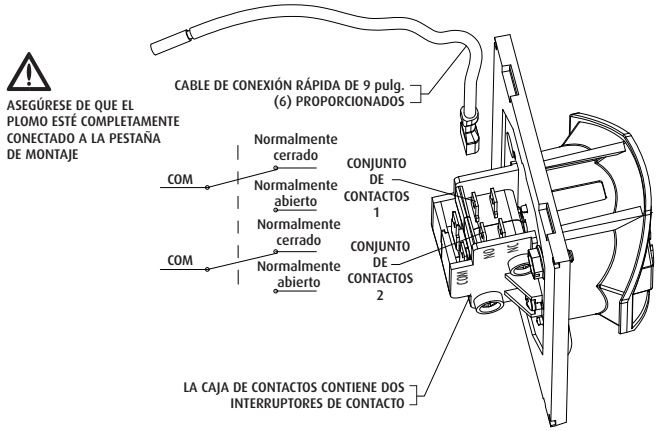

Instalación

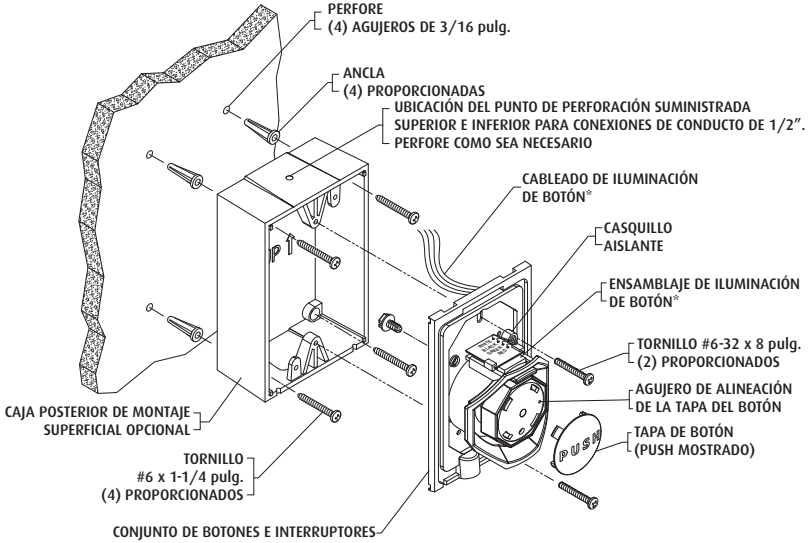

NOTA
EL CUMPLIMIENTO DE MONTAJE ADA REQUIERE QUE LA PARTE OPERABLE DEL DISPOSITIVO DE INICIACIÓN NO SEA MENOR DE 1.1 m (3 ½ pies) O SUPERIOR A 1.37 m (4 ½ pies) POR ENCIMA DE LA

* CABLEADO DE ILUMINACIÓN DE BOTÓN
12-24 VAC / VCC, 21 mA CADA COLOR
NEGRO - TIERRA
BLANCO - LED BLANCO (+)
VERDE - LED VERDE (+)
ROJO - LED ROJO (+)

Dimensiones del producto

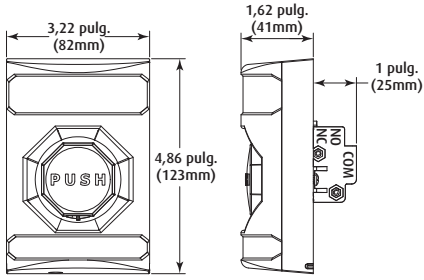

MODELOS SIN CAJA POSTERIOR

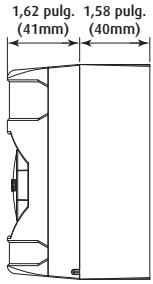

MODELOS CON CAJA POSTERIOR OPCIONAL

Reconfiguración de botón en el sitio

El botón de la Stopper Station (estación de parada) está configurado como se ordenó. Si es necesario, el instalador puede reconfigurar la función para: Key-to-Reset (llave para restablecer), Momentary (momentáneo) o Turn-to-Reset (girar para restablecer).

Cambio de la función del botón pulsador

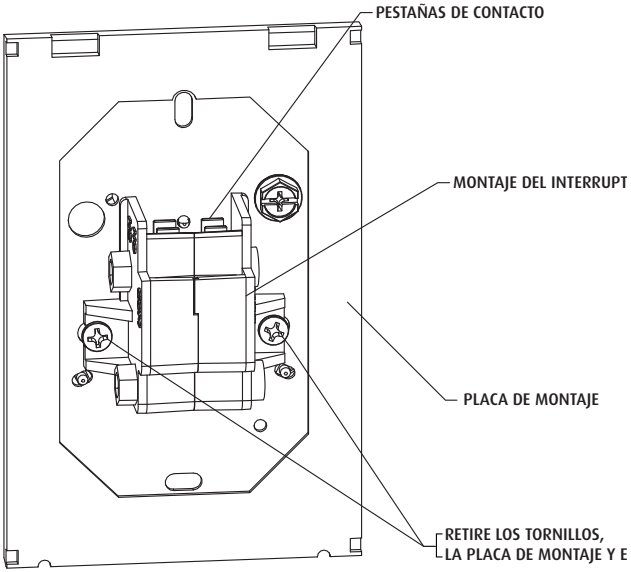

1. Retire los tornillos del bloque de contacto de la placa de montaje.
2. Para cambiar la función del botón, retire la placa y use las instrucciones proporcionadas.
3. Vuelva a armar la placa posterior y la caja de contactos (asegúrese de que las pestañas de contacto estén hacia arriba como se muestra).
4. Si se reconfigura desde Turn-to-Reset (girar para restablecer), retire la etiqueta Turn-to-Reset.

Nota: Si retira el pasador de tope y el bloque de cuña, considere guardarlo para un posible uso futuro.

Botón de Función Momentary (momentáneo)

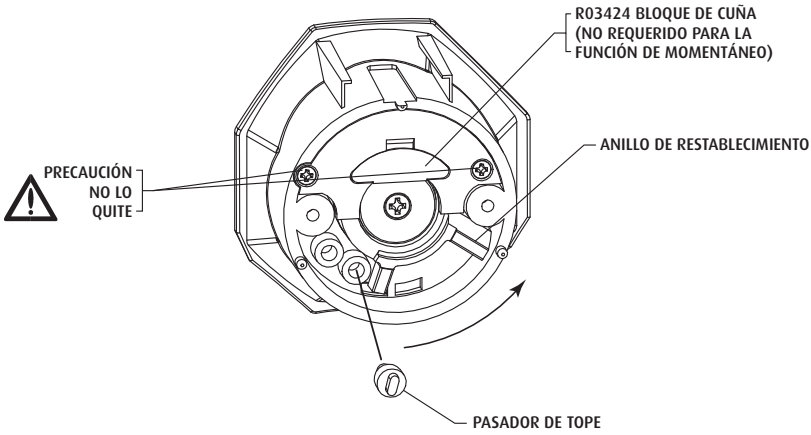

Procedimiento

1. Gire el anillo de restablecimiento en sentido antihorario como se muestra arriba.
2. Coloque el pasador de tope en la posición que se muestra.
3. Si realiza la conversión de Key-to-Reset (llave para restablecer), ignore la clave.

Configuración de la función del botón – Key-To-Reset (llave para restablecer)

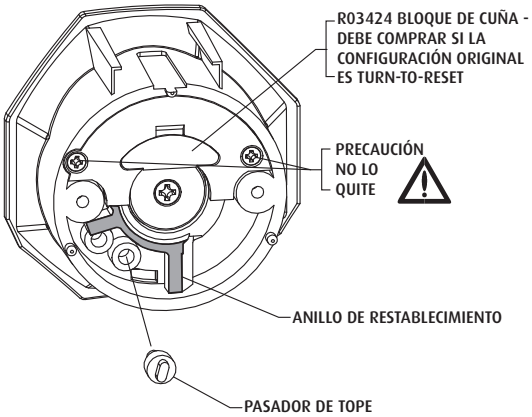

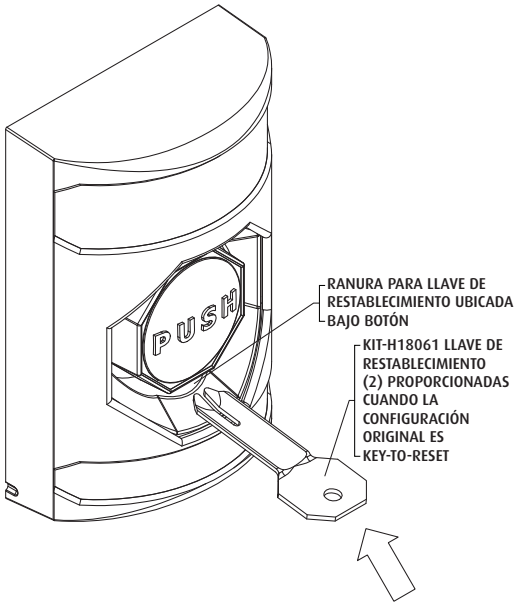

Procedimiento

1. Retire el pasador de tope de la posición que se muestra.
2. Una vez que se retira el pasador, el anillo de reinicio girará en el sentido de las agujas del reloj como se muestra arriba.
3. Vuelva a colocar el pasador de tope en el orificio derecho.
4. Llame a STI para el bloqueo de cuña si la configuración original es Turn-to-Reset (girar para restablecer).
5. Si se convierte de Turn-to-Reset o momentáneo, llame a STI para obtener la llave (KIT-H18061).

Configuración de la función del botón – Turn-To-Reset (girar para restablecer)

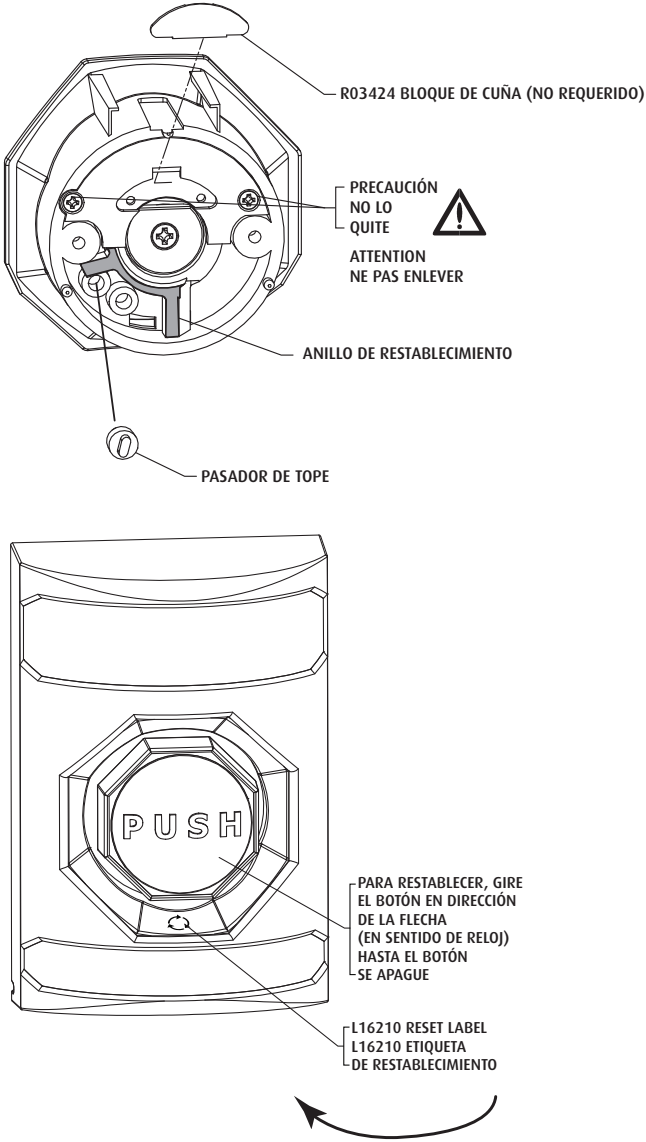

Procedimiento

1. Retire el bloque de cuña.
2. Retire el pasador de tope del orificio derecho.
3. El anillo de restablecimiento rotará en sentido horario como se muestra.
4. Coloque el pasador de tope en el orificio izquierdo.
5. Si realiza la conversión de momentáneo o Key-to-Reset, llame a STI para obtener la etiqueta de restablecimiento (L16210).

Garantía

Tres años de garantía contra la rotura del policarbonato en uso normal (un año en los componentes electromecánicos y electrónicos).
Formulario de garantía electrónica en **www.sti-usa.com/wc14**.

⚠ ADVERTENCIA Este producto puede exponer a usted a productos químicos como el diclorometano, que el estado de California sabe que causa cáncer, y el bisfenol A (BPA), que el estado de California sabe que causa defectos de nacimiento u otros daños reproductivos.
Para obtener más información, visite **www.P65Warnings.ca.gov**.

Aviso de seguridad para instaladores y usuarios

Este botón pulsador ha sido probado según UL2017. Es importante leer, comprender y seguir todas las instrucciones proporcionadas con este producto. Los dispositivos de iniciación de alarma sin incendio se enumeran en la categoría UL UEHX. Es responsabilidad del instalador cumplir con el NEC y el código eléctrico canadiense, las especificaciones de montaje de acuerdo con ADA y otros códigos eléctricos y contra incendios aplicables. Para evitar descargas eléctricas, NO intente instalar este producto cuando esté encendido. Para evitar posibles confusiones con los dispositivos de inicio de alarma de incendio, no monte una estación de parada roja cerca de un dispositivo de inicio de alarma de incendio manual. El cumplimiento del montaje ADA requiere que la parte operable del dispositivo iniciador no sea menor a 1.1 m (3 1/2 pies) o mayor a 1.37 m (4 1/2 pies) por encima del servicio de piso terminado. Después de completar la instalación y las pruebas, proporcione una copia de este manual a todo el personal responsable de las pruebas y el mantenimiento de este producto. Los botones pulsadores para uso en exteriores deben montarse con cubiertas clasificadas para exteriores STI.

Remarques sur l'installation: Ce bouton-poussoir a été testé selon UL2017. Il est important de lire, de comprendre et de suivre toutes les instructions fournies avec ce produit. Les dispositifs de déclenchement d'alertes non incendie sont répertoriés sous la catégorie UL UEHX. Il incombe à l'installateur de se conformer aux normes NEC et Code canadien de l'électricité, aux spécifications de montage selon l'ADA et aux autres codes de prévention des incendies et de l'électricité en vigueur. Pour éviter un choc électrique, NE tentez PAS d'installer ce produit lorsqu'il est sous tension. Pour éviter toute confusion possible avec les dispositifs de déclenchement d'alertes d'incendie, n'installez pas un avertisseur Stopper rouge à proximité d'un dispositif de déclenchement d'alarme d'in cendie manuel. La conformité aux règles d'installation de l'ADA exige que la partie utilisable du dispositif de déclenchement soit installée à une hauteur située entre 1,1 m (3 1/2 pi) et 1,37 m (4 1/2 pi) au-dessus du plancher fini. Une fois l'installation et les essais terminés, vous devez fournir une copie de ce manuel à l'ensemble du personnel chargé de l'essai et de l'entretien de ce produit. Les boutons poussoirs pour utilisation à l'extérieur doivent être installés avec couvercles pour l'extérieur de STI.

Safety Technology International

2306 Airport Rd • Waterford, MI 48327, EE.UU.
Teléfono: 248-673-9898 • Fax: 248-673-1246
info@sti-usa.com • www.sti-usa.com

Taylor House • 34 Sherwood Road • Bromsgrove
Worcestershire • B60 3DR • Inglaterra • Tel: +44 (0)1527 520 999
Fax: +44 (0)1527 501 999 • info@sti-emea.com • www.sti-emea.com

Impreso en EE.UU.

SSREVC_IS, SEPT2019